Flachdachhaube FDH

MONTAGE- UND BETRIEBS-VORSCHRIFT NR. 90 752

Zur Sicherstellung einer einwandfreien Funktion und zur eigenen Sicherheit sind alle nachstehenden Vorschriften genau durchzulesen und zu beachten.

■ EMPFANG

Sendung sofort bei Anlieferung auf Beschädigungen und Typenrichtigkeit prüfen. Falls Schäden vorliegen, umgehend Schadensmeldung unter Hinzuziehung des Transportunternehmens veranlassen. Bei nicht fristgerechter Reklamation gehen evtl. Ansprüche verloren.

■ EINSATZBEREICH

Helios Flachdachhauben sind als witterungsfeste Verwahrung von Lüftungsöffnungen und -rohren bis zum Ø von max. 160 mm auf Flachdächern einsetzbar.

■ BESCHAFFENHEIT

Haubenkopf und Aufsatzelement aus schlag-, UV- und wetterfestem Polypropylen. Dieser Kunststoff ist grundwasserneutral; verträgt sich aber nicht mit Öl und fetthaltigen Spachtelmassen. Beim Aufsetzen auf in dieser Weise vorbehandelte Flächen wellt sich der Einklebeflansch.
Temperaturmäßig darf dieser kurzfristig mit bis +200° C beaufschlagt, aber keiner offenen Flamme ausgesetzt werden.

■ MONTAGESCHRITTE

Vorbereitung

1. Lüftungsrohr in Dachdurchbruch einsetzen und max. 150 mm über Dachhaut ragen lassen.
2. Dacheindeckung bis auf die letzte Lage fertigstellen.

Einbau der Flachdachhaube FDH

1. Dachfläche um das Abluftrohr mit Heißbitumen einstreichen.
2. Haubenkopf abschrauben.
3. Aufsatzelement über Abluftrohr-/Öffnung stülpen und mittig ausrichten.
4. Distanzraum zwischen Rohr und Aufsatzelement gegen Kondenswasserbildung mit Mineral-/Glaswolle oder durch Ausschäumen isolieren.
5. Mitgelieferten Schaumstoff-Streifen in Ringform zum Abschluß um das Rohr und dessen Ende fixieren.
6. Haubenkopf bis zum Anschlag aufschrauben.
7. Flanschoberseite des Aufsatzelements mit Heißbitumen einstreichen und letzte Lage der Dachhaut aufbringen (Abb. 2).

■ GARANTIEANSPRÜCHE – HAFTUNGSAUSSCHLUSS

Wenn die vorausgehenden Ausführungen nicht beachtet werden, entfällt unsere Gewährleistung und Behandlung auf Kulanz. Gleiches gilt für abgeleitete Haftungsansprüche an den Hersteller.

■ VORSCHRIFTEN – RICHTLINIEN

Zur Unterbindung von Kondensatbildung an der Lüftungsleitung muß diese isoliert werden.
Bei ordnungsgemäßer Installation und bestimmungsgemäßem Betrieb entspricht das Produkt den zum Zeitpunkt seiner Herstellung gültigen Vorschriften. Die geltenden Regeln und Richtlinien für die Planung und Ausführung von Dächern mit Abdichtungen – Flachdachrichtlinien – sind einzuhalten.

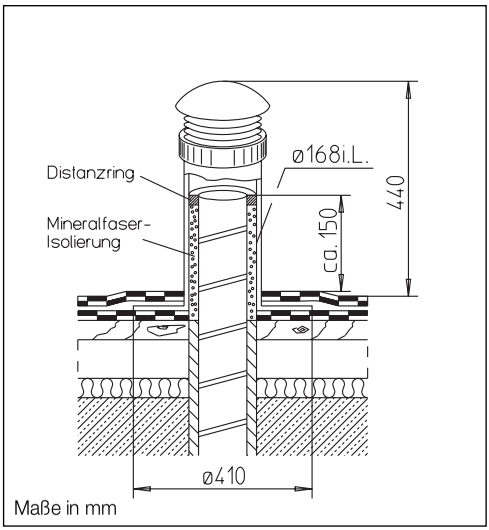

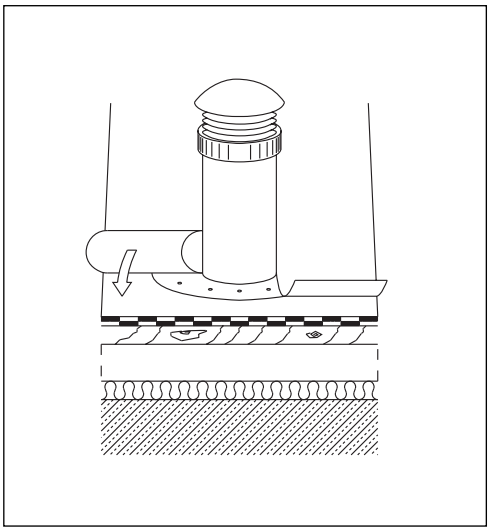

Druckschrift-Nr. 90752/06.02

Service und Information
D HELIOS Ventilatoren GmbH & Co · Lupfenstr. 8 · 78056 VS-Schwenningen
CH HELIOS Ventilatoren AG · Steinackerstraße 36 · 8902 Urdorf/Zürich
A HELIOS Ventilatoren · Postfach 854 · Siemensstraße 15 · 6023 Innsbruck
F HELIOS Ventilateurs · Z.I. La Fosse à la Barbière · 2, rue Louis Saillant 93605 Aulnay sous Bois Cedex
GB HELIOS Ventilation Systems Ltd. · 5 Crown Gate · Wyncolls Road Severalls Industrial Park · Colchester · Essex · CO4 9HZ